TEATRO REGIO PARMA

Prima rappresentazione	STAGIONE LIRICA 2004-2005
Presso	TEATRO REGIO DI PARMA
Regia	BEPPE DE TOMASI
Scene	POPPI RANCHETTI
Costumi	ARTEMIO CABASSI
Scene	TEATRO REGIO DI PARMA
Costumi	TEATRO REGIO DI PARMA SARTORIA TEATRALE ARRIGO, MILANO
Calzature	C.T.C. MILANO
Parrucche	MARIO AUDELLO, TORINO
Attrezzeria	E. RANCATI, MILANO
Trasporto	1 CONTAINER 40'HC (mt. 12.00)
Documentazione disponibile su richiesta	DOSSIER ALLESTIMENTO DISEGNI TECNICI CAD FOTOGRAFIE DI SCENA PROGETTO LUCI VIDEO DVD (Pal)
Informazioni	DIREZIONE ALLESTIMENTI tel. +39 0521 203934 +39 0521 203930 fax +39 0521 203976 mail tecnico@teatroregioparma.it web teatroregioparma.it web teatroregioparma.it

Il barbiere di Siviglia

Musica di GIOACHINO ROSSINI

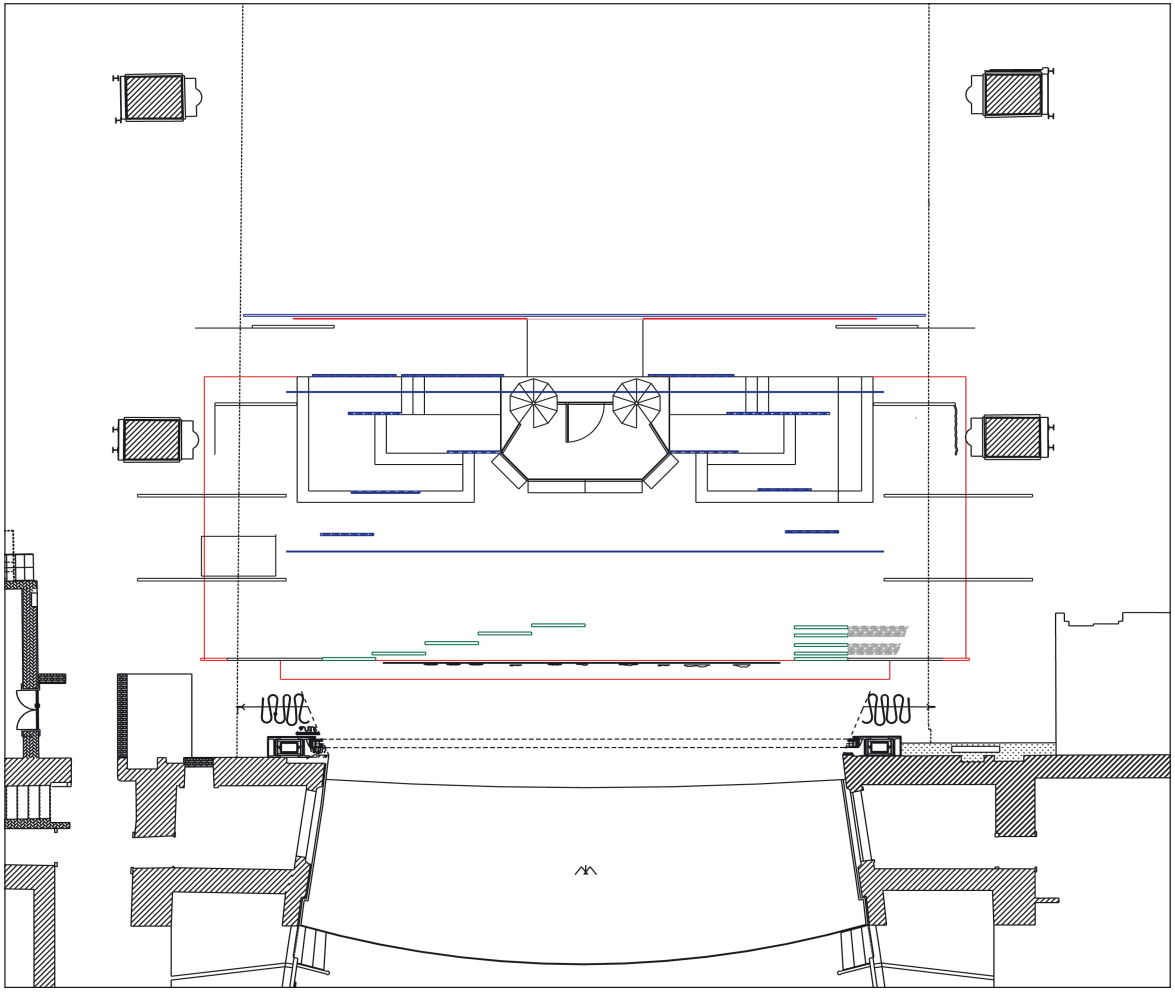

Teatro Regio di Parma - Scala 1:200

Il barbiere di Siviglia